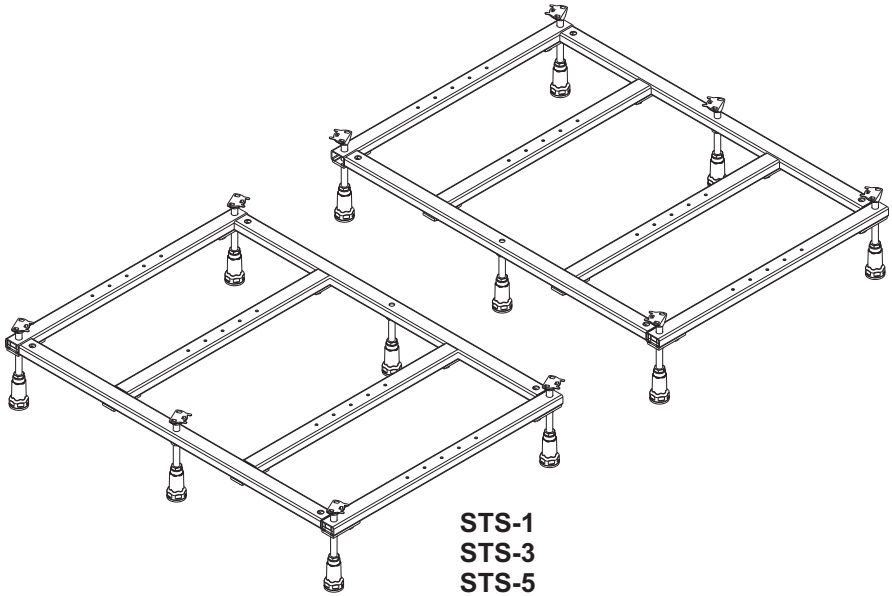

STS-1
STS-3
STS-5

PL **INSTRUKCJA MONTAŻU STELAŻA**

DE **MONTAGEANWEISUNG DES GESTELLS**

GB **FEET INSTALLATION INSTRUCTION**

RU **ИНСТРУКЦИЯ ПО МОНТАЖУ НОЖЕК**

CZ **MONTÁŽNÍ NÁVOD STOJANU**

RO **INSTRUCȚIUNILE DE MONTARE PENTRU STELAJ**

HU **AZ ÁLLVÁNY BEÉPÍTÉSI UTASÍTÁSA**

SK **NÁVOD NA MONTÁŽ RÁMU**

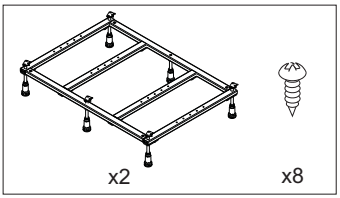

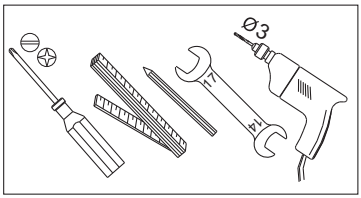

STS	X
STS-1	380
STS-3	530
STS-5	630

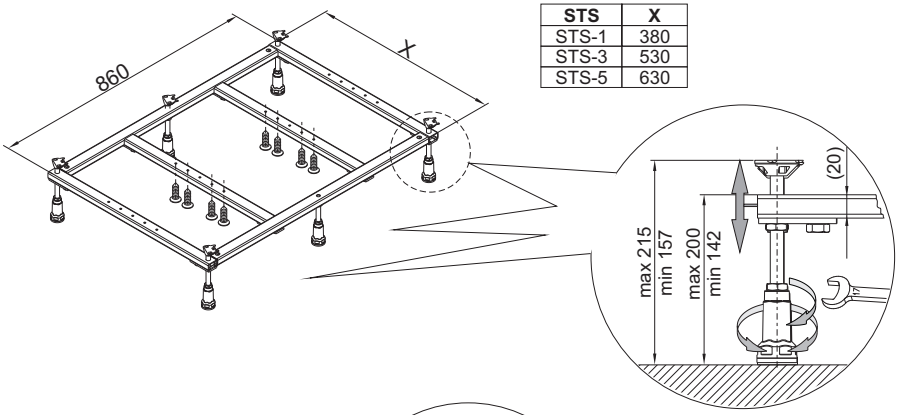

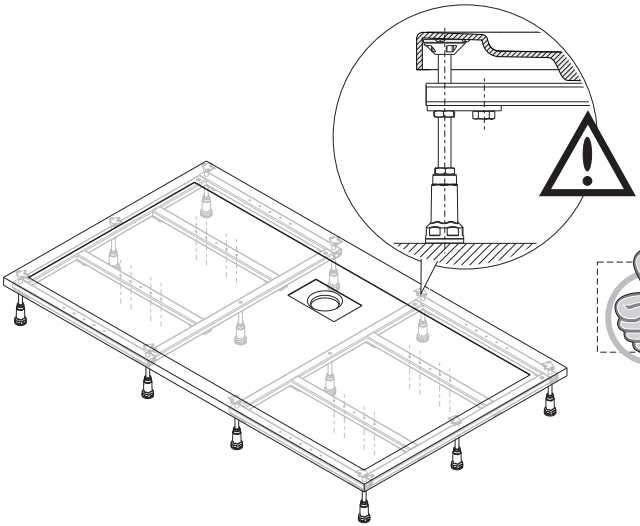

	B/SPACE	
STS-1	1200x900, 1400x900	✓
STS-3	1500x900, 1600x900	✓
STS-5	1700x900, 1800x900	✓

(PL) Producent zastrzega sobie prawo do wprowadzania zmian w zakresie charakterystyki technicznej oraz kolorystyki opisywanych elementów.
(DE) Der Hersteller behält sich das Recht vor, technische Änderungen und Farbenänderungen in den Produkten einzuführen.
(GB) The producer reserves the right to introduce changes of technical parameters and colours of described elements.
(RU) Производитель оставляет за собой право изменять технические характеристики и цветовую гамму указанных элементов.
(CZ) Výrobce si vyhrazuje právo zavádět změny v rozsahu technické charakteristiky a barev uvedených součástí.
(RO) Producătorul îşi rezervă dreptul de a introduce schimbări în domeniul caracteristicilor tehnice şi a coloristicii elementelor descrise.
(HU) A gyártó fenntartja magának a jogot a bemutatott elemek műszaki jellemzőinek és színválasztékának módosításához.
(SK) Výrobca si vyhradzuje právo na vykonávanie zmien v rozsahu technickej charakteristiky a farebného prevedenia popísaných dielov.

175-0225A-ML-194, Druk 11/2010

„Sanplast” Spółka Akcyjna, Wymysłowice 1, 88-320 Strzelno; tel. +48 52 31 88 500, fax +48 52 31 88 501
infolinia: +48 52 31 88 600; poczta@sanplast.pl, **www.sanplast.pl**